注）

1.指示無き抜き勾配は２°以下とする。

2.指示無き板厚は、ｔ＝3.0とする。

付属品	仕様	個数
ビスキャップ	ＰＰ樹脂製	４個
ビス	Ｌ＝６５（ユニクロ焼入れ）	４本

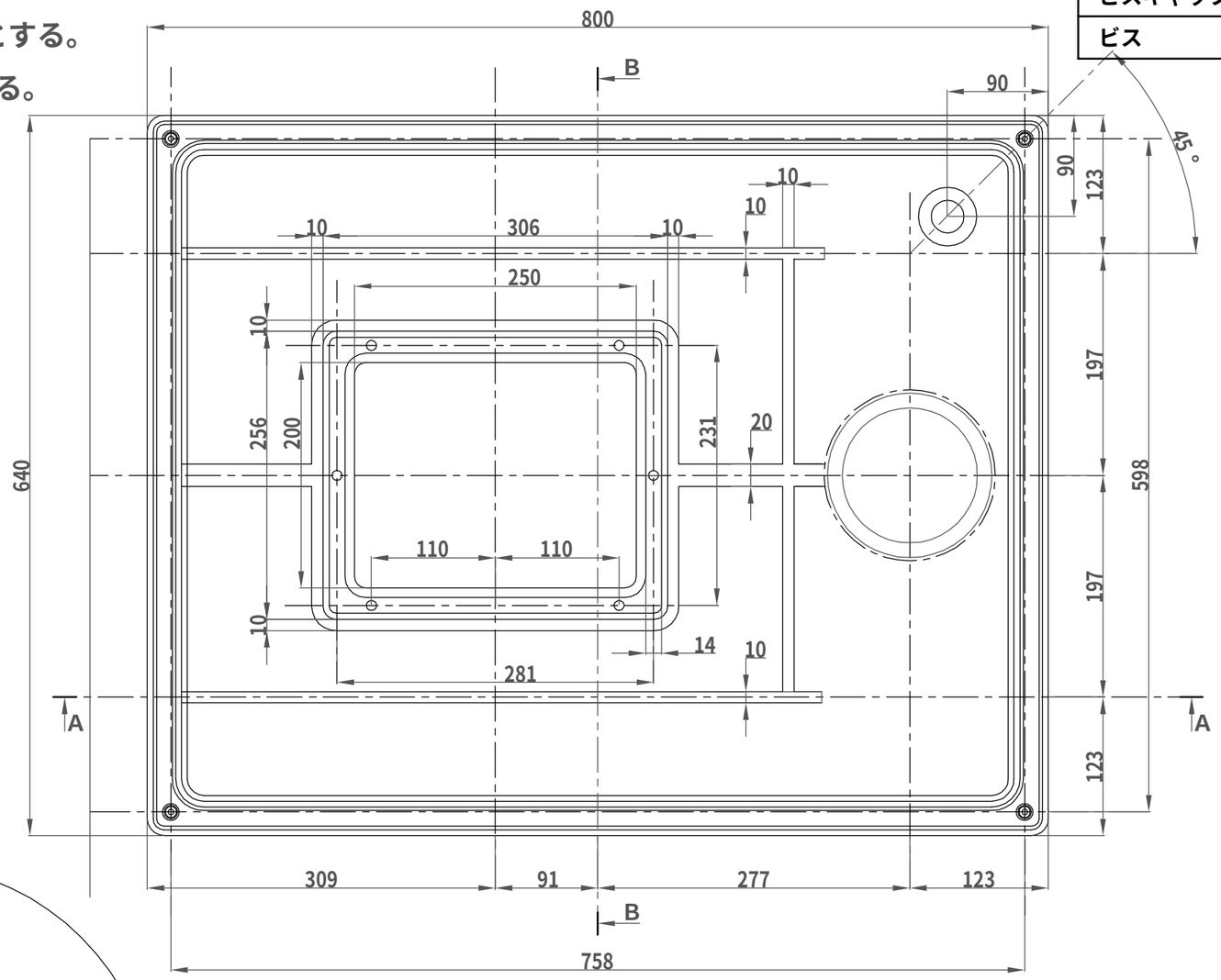

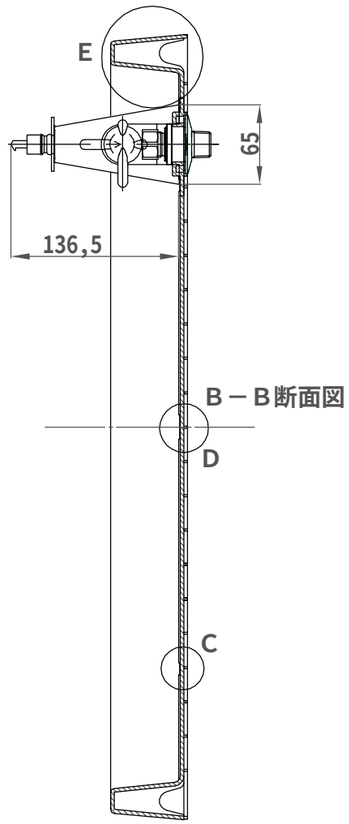

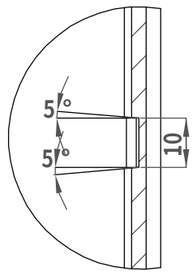

C部詳細 1/1

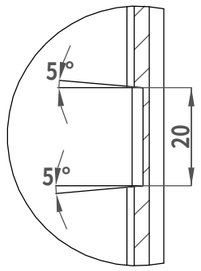

D部詳細 1/1

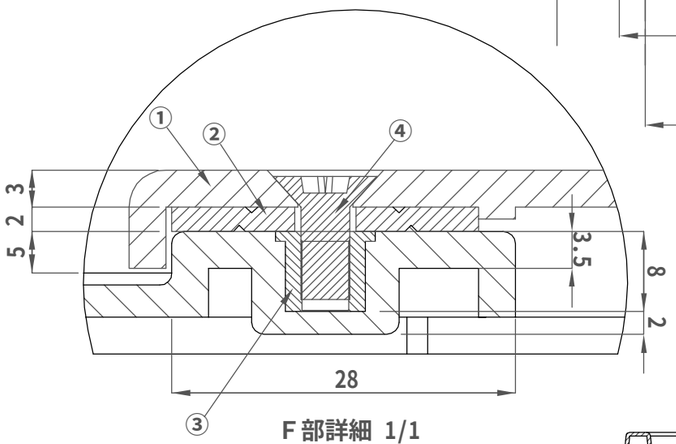

F部詳細 1/1

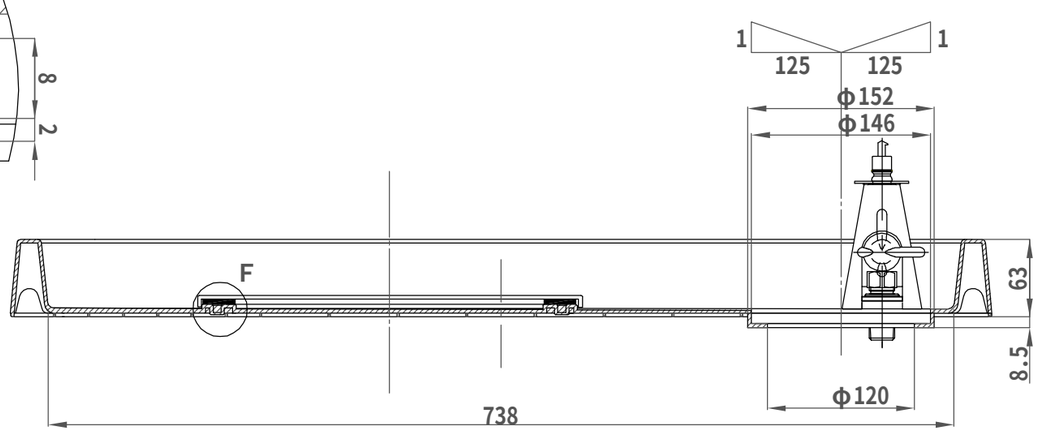

A－A断面図

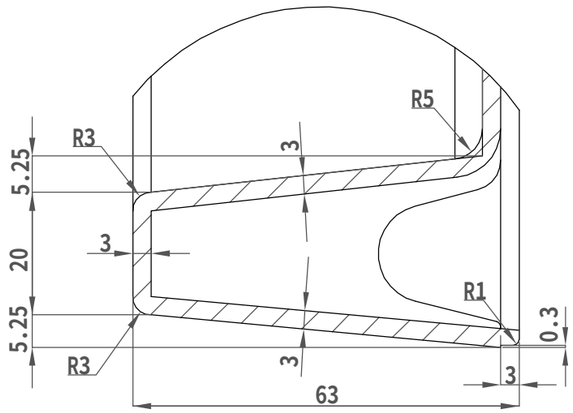

E部詳細 1/1

点検口　部材詳細

部番	名　称	数	材　質
①	点検口蓋	1	ABS樹脂(透明、ホワイト)
②	パッキン	1	ネオプレン(黒)
③	ビットインサート	6	黄銅(ニッケルメッキ) 取り付け済み部品
④	サラ小ネジ(+)	6	ステンレス(M4×10)

検図	日付		材質	ＡＢＳ表面処理・滑面	
製図	日付	2002.12.13	画法	三角法	縮尺　1／5
訂正	日付	2003.6.20	型式	コックタッチエンデバー	
			品名	ＴＳＣ－８００Ｌ	

株式会社　テクノテック

本社/〒１１３－００３３　東京都文京区本郷３－６－６　本郷ＯＧＩビル３Ｆ

電話０３－５８００－４４７７　ＦＡＸ０３－５８００－４１９６